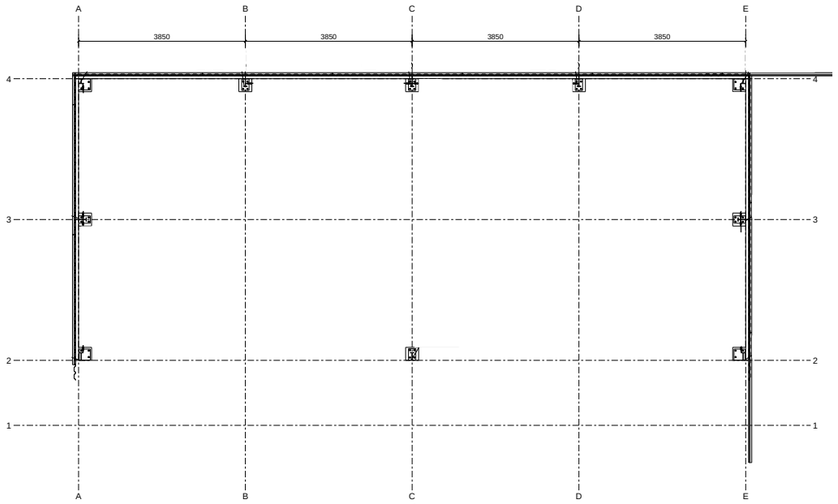

+0
1:50

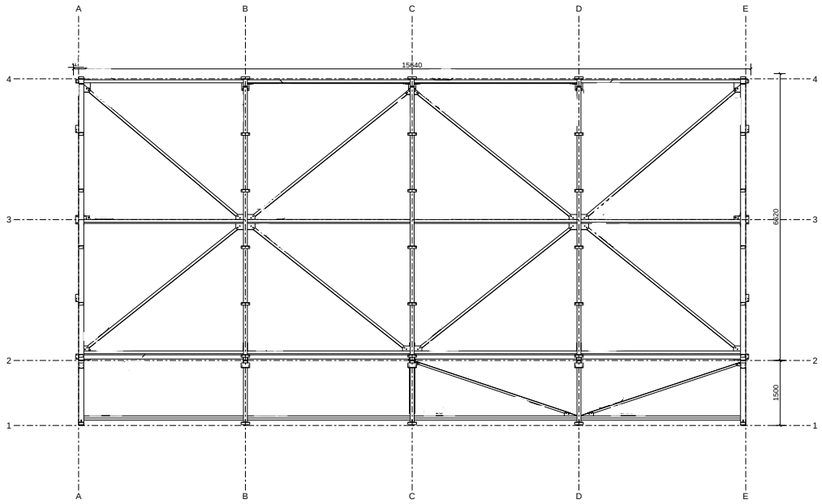

+5500
1:50

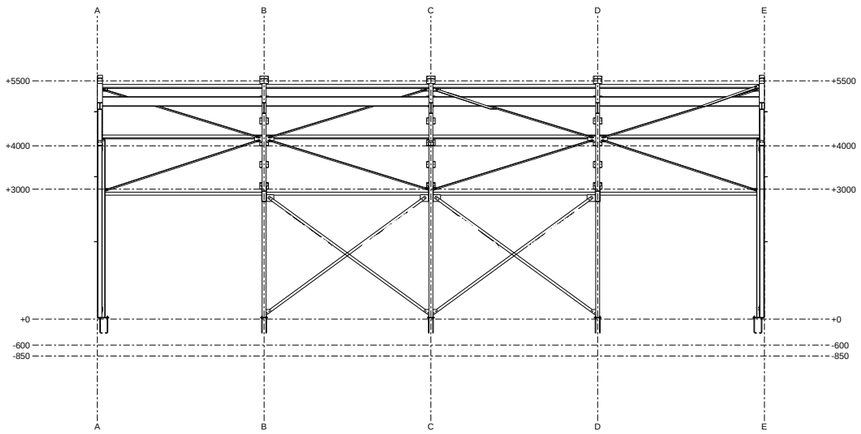

Aanzicht as 2
1:50

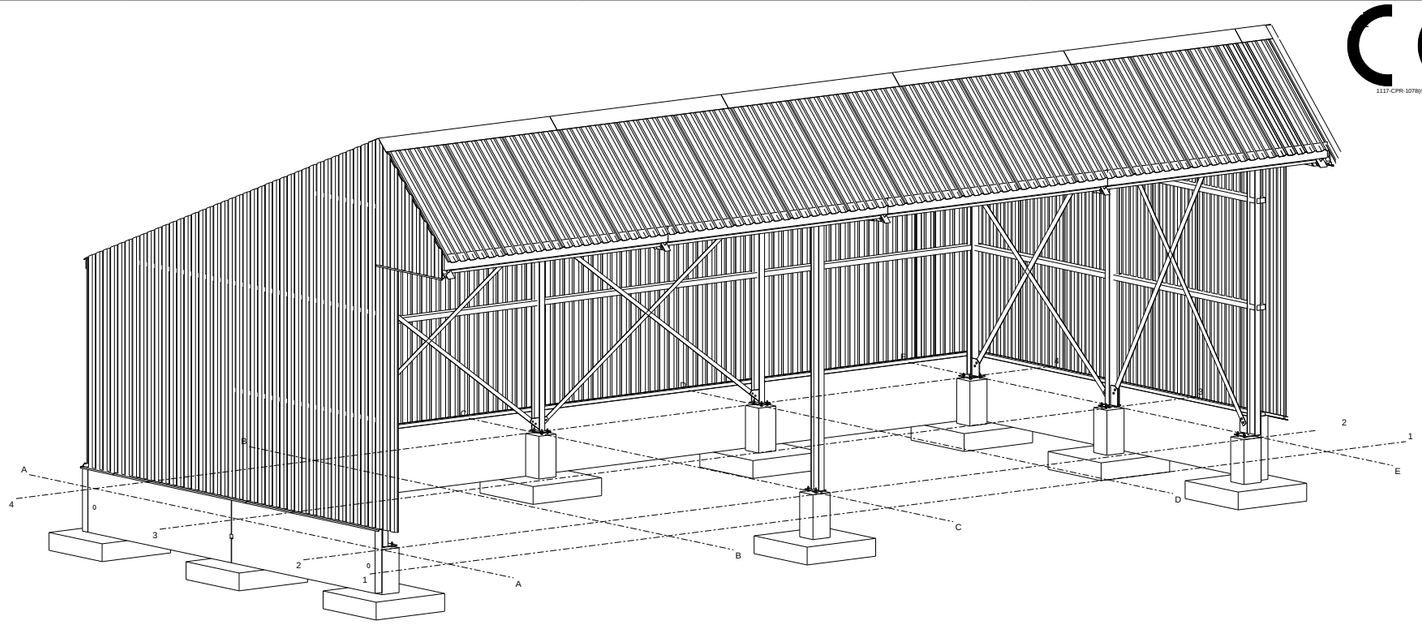

3D
1:30

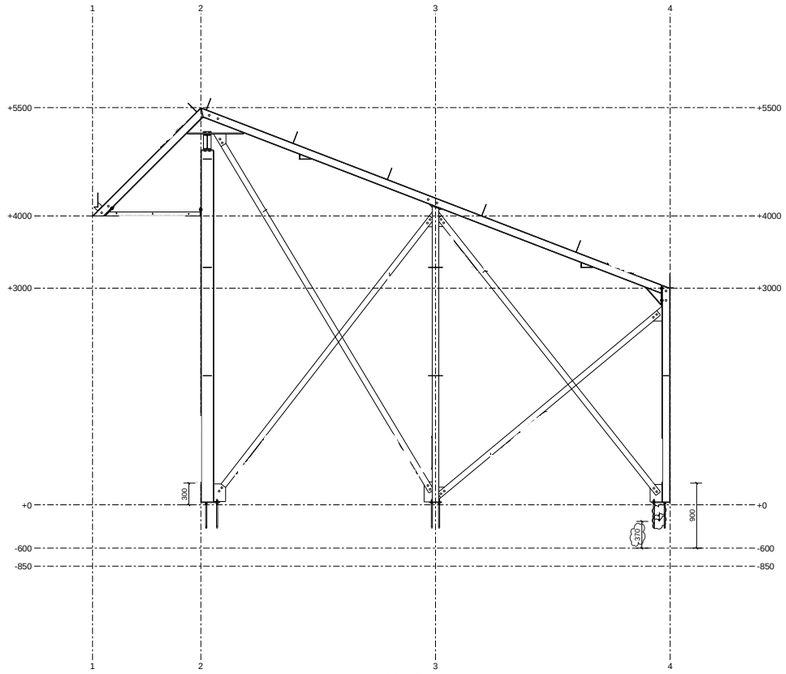

Aanzicht as E
1:30

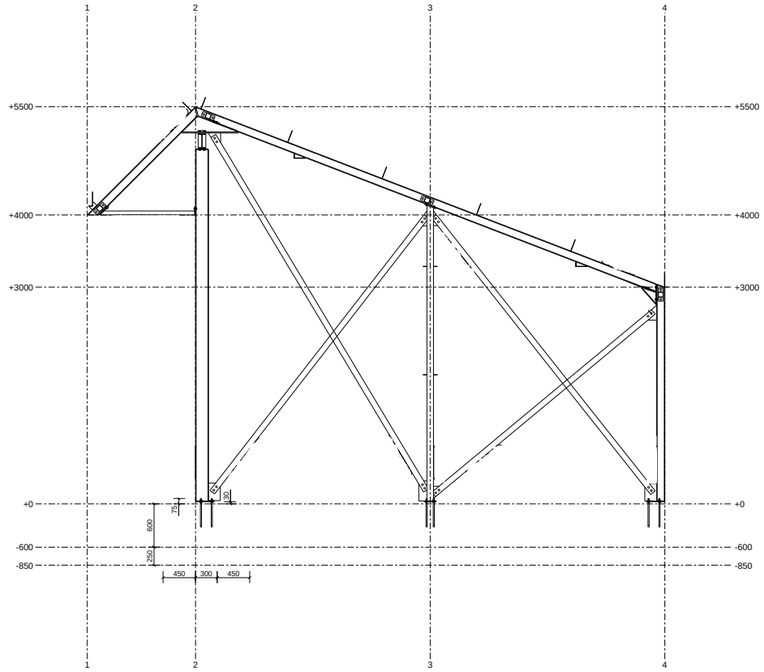

Aanzicht as A
1:30